MANUAL DE INSTALACIÓN Y OPERACIÓN
HUMIDIFICADOR ULTRASÓNICO
LINEA HULTRA CAP. 1.5 LT/HR 120V
MARCA H2OTEK
MOD. HULTRA1.5L/H-12/3.0

DETALLES:

- *Capacidad 1.5 Lt/Hr*
- *Voltaje: 120V*
- *Capacidad del tanque 5L*



Contenido

Parámetros Técnicos 2
Características 2
Funciones 3
Diagrama de Estructura 3
Insrucciones de Operación 4
Instrucciones de Seguridad 5
Solución Errores 6
Garantía y Distribuidor 7

Por favor, lea atentamente el manual de usuario antes de utilizar nuestros productos.

¡Enhorabuena! Usted ya posee uno de los equipos Humidificador Ultrasónico Línea HULTRA de H2OTEK.

Esta serie de humidificadores ultrasonidos adoptan un sistema de control de la computadora, con muchas ventajas, como una buena fiabilidad, fácil control, varias funciones, y buen aspecto.

PARÁMETROS TÉCNICOS

Modelo	HULTRA1.5L/H-12/3.0
Voltaje	100V~240V~
Frecuencia	50Hz/60Hz
Potencia de entrada nominal	100W
Capacidad de niebla	1500ml/h
Capacidad del tanque	5L
Ruido	≤46dB(A)
Peso neto/Peso bruto	3.82kg/4.8kg
Tamaño de la unidad	400x220x350mm

CARACTERÍSTICAS:

- Apagado automático cuando el tanque está vacío
- Volumen de niebla ajustable
- Humedad constante
- Temporizador
- Llenado superior
- Modo nocturno
- Niebla intermitente

FUNCIÓN DEL MODELO ELECTRÓNICO

Encendido/Apagado: Enchufe el cable de alimentación. Está en modo de espera y aparecen luces blancas en la pantalla. Presione el botón de encendido y el modo de espera se cancela. El humidificador comienza a funcionar en modo alto.

Temporizador: Presione este botón para configurar el temporizador de 1 a 12 horas.

Botón de volumen de niebla ajustable: puede cambiar el volumen de niebla de 1 a 3 niveles.

Botón de humedad constante: configure la humedad entre $45\% - 95\%$. El usuario presiona este botón hasta que alcanza el 95%, presione una vez más para cancelar la configuración. Establezca un cierto valor y el humidificador funcionará automáticamente. Cuando la humedad en la habitación alcance este valor, dejará de funcionar hasta que la humedad baje.

Modo de reposo: presione este botón y la máquina entrará en modo de reposo. La luz de la pantalla se apagará. Las otras funciones siguen funcionando con normalidad.

Cambia a varias opciones: pulverización continua; pulverización durante 1 minuto y parada durante 1 minuto; pulverización durante 1 minuto y parada durante 3 minutos; pulverización durante 1 minuto y parada durante 5 minutos.

DIAGRAMA DE ESTRUCTURA

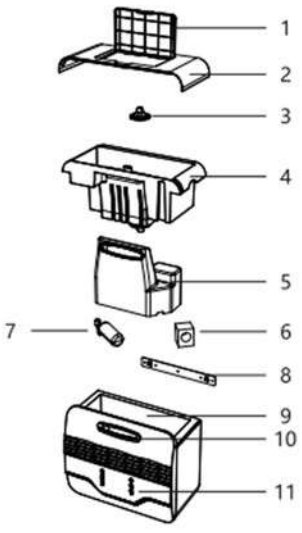

1. Tapa abatible
2. Tapa del depósito de agua
3. Malla del filtro
4. Depósito de agua
5. Salida de vapor
6. Carcasa protectora de la bola flotante
7. Flotador
8. Soporte de pared
9. Canal de agua
10. Caño
11. Pantalla

INSTRUCCIONES DE OPERACIÓN

Para el primer uso, déjelo a temperatura ambiente durante media hora. Retire la carcasa protectora de la bola flotante antes de usarlo. Enciéndalo en un lugar seco y ventilado.

El humidificador funciona a una temperatura de 5 a 40°C de humedad relativa inferior al 80%.

Utilice agua limpia a una temperatura inferior a 40°C (se recomienda agua purificada).

Si no se utiliza durante un periodo prolongado, limpie el depósito. Al limpiar el ventilador, asegúrese de secarlo con agua y no lo introduzca en la carcasa.

PASOS DE OPERACIÓN

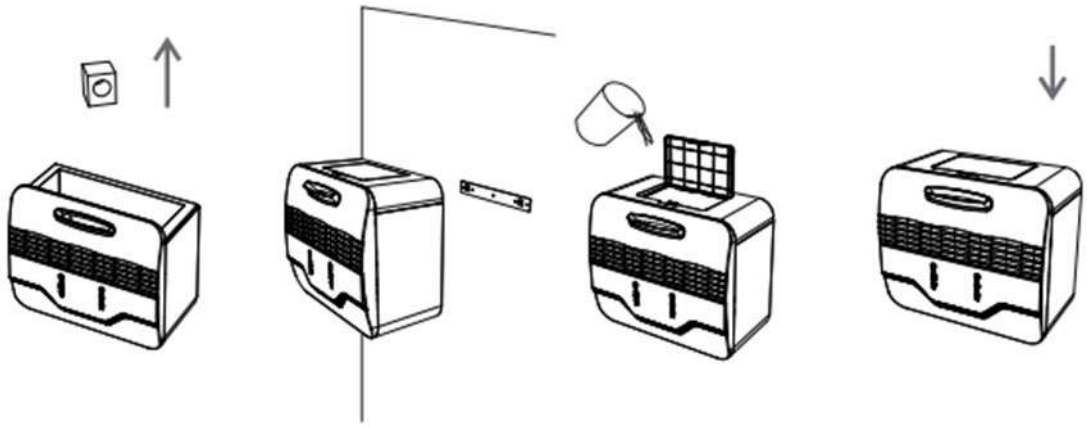

1. Retire la cubierta protectora de la bola flotante antes de usar, de lo contrario, el agua en el tanque no podrá fluir hacia el canal base.
2. Fije el soporte a la pared e instale el humidificador en el soporte.
3. Agregue líquido al tanque de agua, puede agregar ácido hipocloroso.
4. Instale la tapa del tanque en la parte superior del tanque de agua.
5. Conecte el cable de alimentación y toque el botón de encendido (prohibido sin agua). Comenzará a funcionar en modo alto.
6. Toque el botón de volumen de niebla para ajustar el volumen de niebla.

Mantenimiento Diario:

En algunas áreas, la calidad del agua es dura con alto contenido de calcio y magnesio. Además, se agrega polvo blanqueador al agua en algunos distritos. Por lo tanto, al usar el humidificador, parte del calcio y el magnesio se rocía. Esto resulta en polvo blanco en la superficie del atomizador ultrasónico y el tanque de agua después de secarse. Esto impactará la eficiencia del humidificador.

La forma de mantener limpio el humidificador:

Usando agua purificada, se recomienda lavar el atomizador, el tanque de agua y la rejilla de aire una vez a la semana. Cambie el agua del humidificador con frecuencia para mantenerlo limpio. Si no se usa durante mucho tiempo, no deje agua en el tanque de agua. Por favor, limpie y seque cada parte de la máquina antes de guardarla.

Cómo limpiar el atomizador y la carcasa:

Diluya el detergente y viértalo en la base, añadiendo agua a 45°C para disolverlo. Deje en remojo durante 10 minutos y frote suavemente la superficie con un cepillo pequeño hasta eliminar las incrustaciones. Lave la base con una mezcla de agua y vinagre blanco o ácido cítrico en partes iguales. A continuación, limpie la base y la superficie con agua.

INSTRUCCIONES DE SEGURIDAD:

Al utilizar aparatos eléctricos, siga siempre las precauciones básicas para reducir el riesgo de incendio, descarga eléctrica y lesiones personales.

1. No repare ni ajuste la base del producto usted mismo.
2. No intente reemplazar el cable de alimentación si está roto; puede solicitarlo a nuestro servicio técnico.
3. No añada ningún aditivo al depósito de agua que no haya sido recomendado por usted.
4. Mantenga el detergente y el humidificador fuera del alcance de los niños.
5. Cualquier modificación o reacondicionamiento sin nuestra autorización será peligroso.
6. Apague el humidificador inmediatamente y desenchúfelo de la corriente si detecta algún sonido u olor anormal. Contacte con el servicio técnico si desea repararlo.
7. Desenchufe el humidificador al moverlo o limpiarlo.
8. Desenchufe el humidificador cuando no esté en uso.
9. No toque el agua contenida en el interior del humidificador cuando esté en funcionamiento.
10. No encienda el aparato si no hay agua.
11. No utilice el aparato en ambientes con mucha humedad, como duchas.
12. Utilice el detergente recomendado por el fabricante para limpiar la carcasa y el atomizador.
13. No raspe ni raye el atomizador con partículas duras.
14. Evite que entre agua en la base interior al limpiar el aparato.
15. Utilice el modo bajo en caso de baja temperatura o alta humedad, ya que el vapor no puede salir correctamente.
16. Manipule el aparato desechado con cuidado; no lo deseche.
17. Para prolongar la vida útil del aparato y evitar accidentes, manténgalo seco.
18. Coloque el humidificador sobre una superficie plana, lisa y nivelada.
19. Manténgase alejado del fuego, como una estufa, y evite la luz solar directa.
20. Utilice el aparato a temperatura ambiente normal.
21. El vapor debe dirigirse lejos de paredes, electrodomésticos y muebles.

SOLUCIÓN GENERAL DE PROBLEMAS

NO INTENTE REPARAR LA BASE DEL HUMIDIFICADOR USTED MISMO.		
Síntomas	**Análisis de la Razón**	**Soluciones**
La luz indicadora no funciona	El enchufe no está conectado correctamente.	Conecte el enchufe correctamente, encienda la alimentación.
	La placa de alimentación se desconecta con la línea de conexión.	Retire la cubierta de la base y conéctelos correctamente.
	La PCB está rota.	Reemplácela con una PCB nueva.
	Falta de agua.	Agregando agua.
La luz indicadora está en color rojo	La bola flotante sobre el interruptor de láminas está bloqueada.	Gire la bola flotante.
	La cubierta protectora de la bola flotante no se ha quitado.	Quítela.
La luz indicadora está en color verde/la niebla es escasa o nula	Hay sarro en la superficie del atomizador.	Limpie el atomizador.
	El agua sucia o el agua contiene demasiada sustancia mineral.	Reemplácela con agua limpia.
	El agua está bajo la temperatura baja.	Use el agua bajo 15~45°C
Fuga de agua por la separación entre el tanque de agua y la base	El tanque de agua está roto.	Reemplácelo con un tanque de agua nuevo.
	La bola flotante está rota.	Reemplácela con una bola flotante nueva.
Fuga de agua desde la parte inferior de la base	La bola flotante o el pistón están sucios.	Limpie la bola flotante y el pistón.
	La parte base está rota.	Reemplácela con una parte base nueva.
	El tornillo que se utilizó para fijar la placa del atomizador no está lo suficientemente apretado.	Reemplácela con una placa de atomización nueva.
	El ventilador está roto.	Reemplácelo con un ventilador nuevo.
Hay niebla en la parte base, pero no puede salir	El filtro de aire está bloqueado.	Retire la espuma que se encuentra en la parte inferior de la base.
	La malla del filtro tiene polvo o agua.	Limpie la malla del filtro.
Olor anormal	Máquina nueva.	Abra el tanque de agua y déjelo reposar en un lugar fresco y seco durante 12 horas.
	Agua sucia o agua almacenada en la máquina durante mucho tiempo.	Limpie el tanque de agua y agregue agua limpia.
Sonido anormal	Demasiado polvo en el ventilador.	Reemplácelo con un ventilador nuevo.

GARANTÍA LIMITADA DE 1 AÑO

Los Humidificadores Ultrasónicos HULTRA y los accesorios relacionados están garantizados al comprador original contra defectos de material y mano de obra bajo un buen uso he instalación de la unidad en un periodo de 12 meses, a partir de la fecha de compra. Cualquier parte determina que es defectuoso y devuelto al fabricante, el costo de envío por adelantado, será reparada o reemplazada por H2O TEK sin costo alguno. La prueba de la fecha de compra y una explicación del problema o queja deberá acompañar a la parte devuelta de la máquina.

H2O TEK se reserva el derecho de verificar la legitimidad de los defectos reclamados. Las disposiciones de esta garantía no se aplicarán a los daños resultantes del uso indebido directa o indirectamente, negligencia, accidentes, falta de mantenimiento, reparaciones no autorizadas o alteraciones que afectan al rendimiento de la máquina o la confiabilidad.

H2O TEK, S.A. de C.V.

HORARIOS DE ATENCIÓN (TIEMPO DEL CENTRO)
Lunes a Viernes:
8:30 am a 1:30 pm
2:30 pm a 6:00 pm
Sábado:
8:30 am a 1:00 pm

LLAME SIN COSTO
800 9 H2O TEK
(800 9 426 835)

SKYPE: ventas-h2otek

Website: www.h2otek.com

RFC: HTE090324LX6

ATENCIÓN A CLIENTES (NACIONAL):
info@h2otek.com

OFICINAS Y PLANTA MONTERREY N.L. (MATRIZ):
Av. José Eleuterio González
No. 512 Col. Mitras Norte
(entre Ixtapa y Tuxtla)
C.P. 64320 Monterrey, N.L.
México.
Conmutador: (52) 81 83467510
(52) 81 83467534
(52) 81 83738802
(52) 81 23162248
(52) 81 23162249

OFICINA DE VENTAS CD. DE MÉXICO, CDMX:
Av. Tonalá 285-1, Colonia Roma Sur,
Delegación Cuauhtémoc entre Tepeji y Tepic,
Cd. de México, CDMX C.P. 06760
Conmutador: (52) 55 55749734
(52) 55 67198048

OFICINA DE VENTAS GUADALAJARA, JAL.
Av. De los Arcos No. 966
Col. Jardines del Bosque,
Guadalajara, Jalisco C.P. 44520
Local C, entre calle Cosmos y calle Rayo
Conmutador: (52) 3332685443
(52) 3326967426

CANCÚN Q.R.:
Tel. (52) 9983132558

TIJUANA, BCN
Tel. (52) 6642310160

PUERTO VALLARTA, JAL.
Tel. (52) 3223130301

LOS CABOS, BCS
Tel. (52) 6122390720